TAV. 5

REGIONE PIEMONTE | PROV. TORINO

COMUNE DI ARIGNANO

ALLEGATO ALLA RICHIESTA ESAMINA P.E.C. "DN02" ZONE DI INSEDIAMENTI PRODUTTIVI DI NUOVO IMPIANTO.

UBICAZIONE: VIA BORGO CREMERA 33/A
STRADA PROVINCIALE 119 KM 4.250
ARIGNANO (TO)

LA PROPRIETÀ: FAVARO MARIO & C. S.N.C
VIA BORGO CREMERA 33/A
ARIGNANO(TO) CAP 10020
P.IVA 06227640015

OGGETTO

PLANIMETRIA RETE RACCOLTA ACQUE 1:200
PARTICOLARI 1:20
DOCUMENTAZIONE FOTOGRAFICA

DATA 25/03/2013

AGGIORNAMENTI 10/03/2014
INTEGRAZIONE Vs. COMUNICAZIONE PROT. 236 DEL 27.01.2014 - P.E. N°1184/2013

LA PROPRIETÀ | IL PROGETTISTA

STUDIO CORNO
STUDIO TECNICO ASSOCIATO
GEOM. ARCH. GIUSEPPE CORNO N.4964 N.3017
ARCH. DANIELE CORNO N.7232
ARCH. MARCO SANDANO N.7435
VALLE FURE,2 - 10023 CHIERI (TO) - P.IVA 10244520010
TEL. +39 011 9472991 FAX +39 011 9445131 EMAIL INFO@STUDIOCORNO.NET

A TERMINE DI LEGGE IL PRESENTE PROGETTO E' PROPRIETA' RISERVATA E NON POTRA' ESSERE RIPRODOTTO, DATO IN VISIONE O REALIZZATO DA TERZI SENZA AUTORIZZAZIONE
REALIZZATO CON PROGRAMMA ACAD N. LICENZA 341-0980-066

LEGENDA

- Canalizzazione fognatura acque bianche
- Direzione corso d'acqua esistente
- -1.94 Quote altimetriche battute su terreni/strade

PLANIMETRIA RETE RACCOLTA ACQUE

Scala 1:200

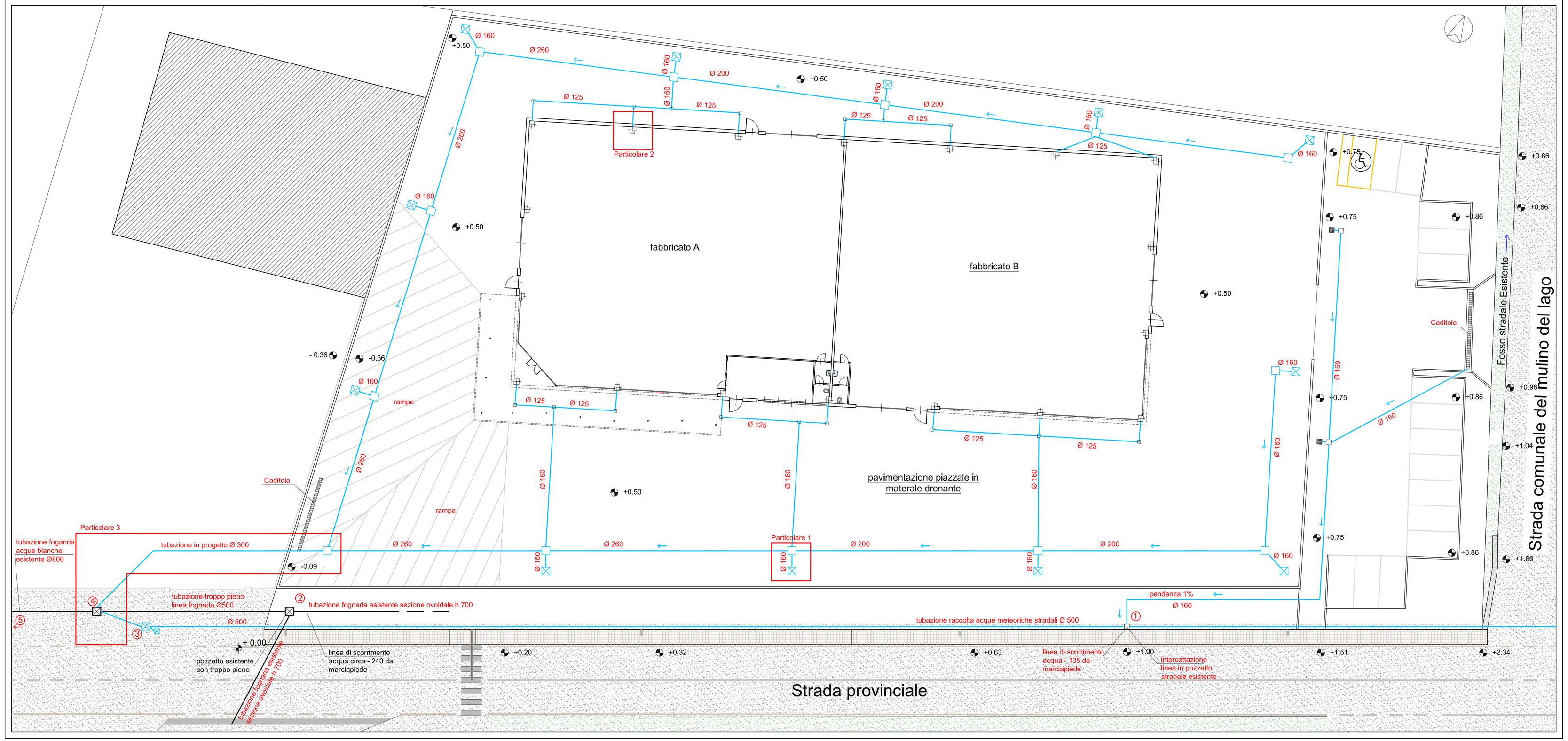

PARTICOLARI SCARICHI ACQUE PIOVANE

PARTICOLARE 1

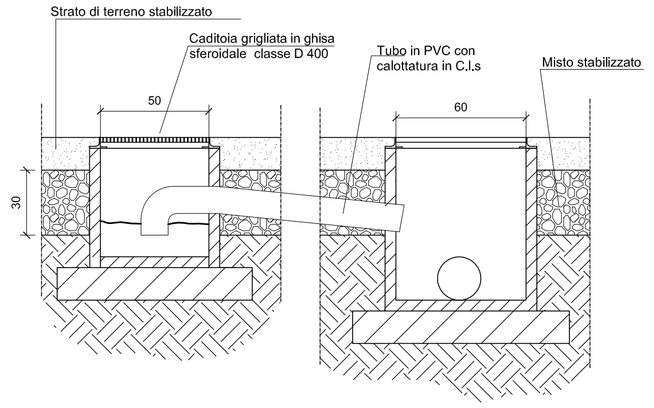

PARTICOLARE 2

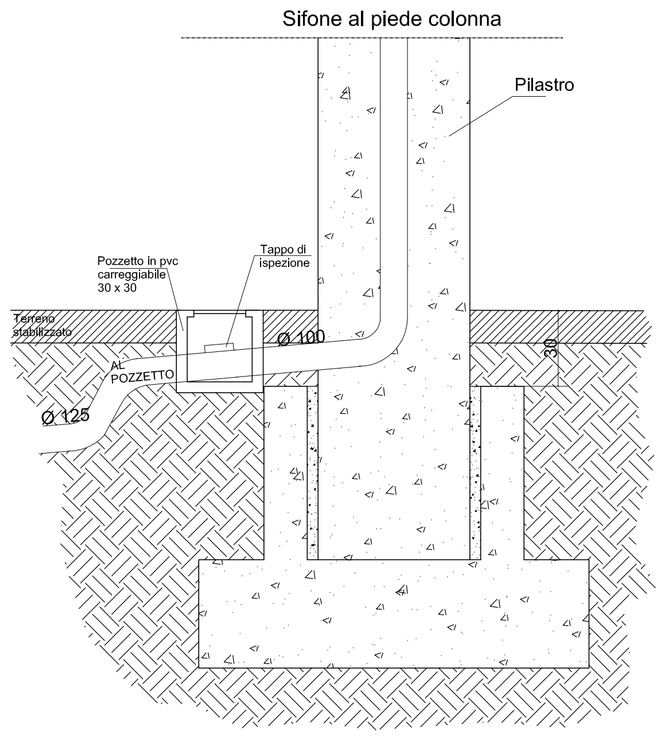

PARTICOLARE 3 - SCARICO IN FOGNATURA BIANCA PUBBLICA

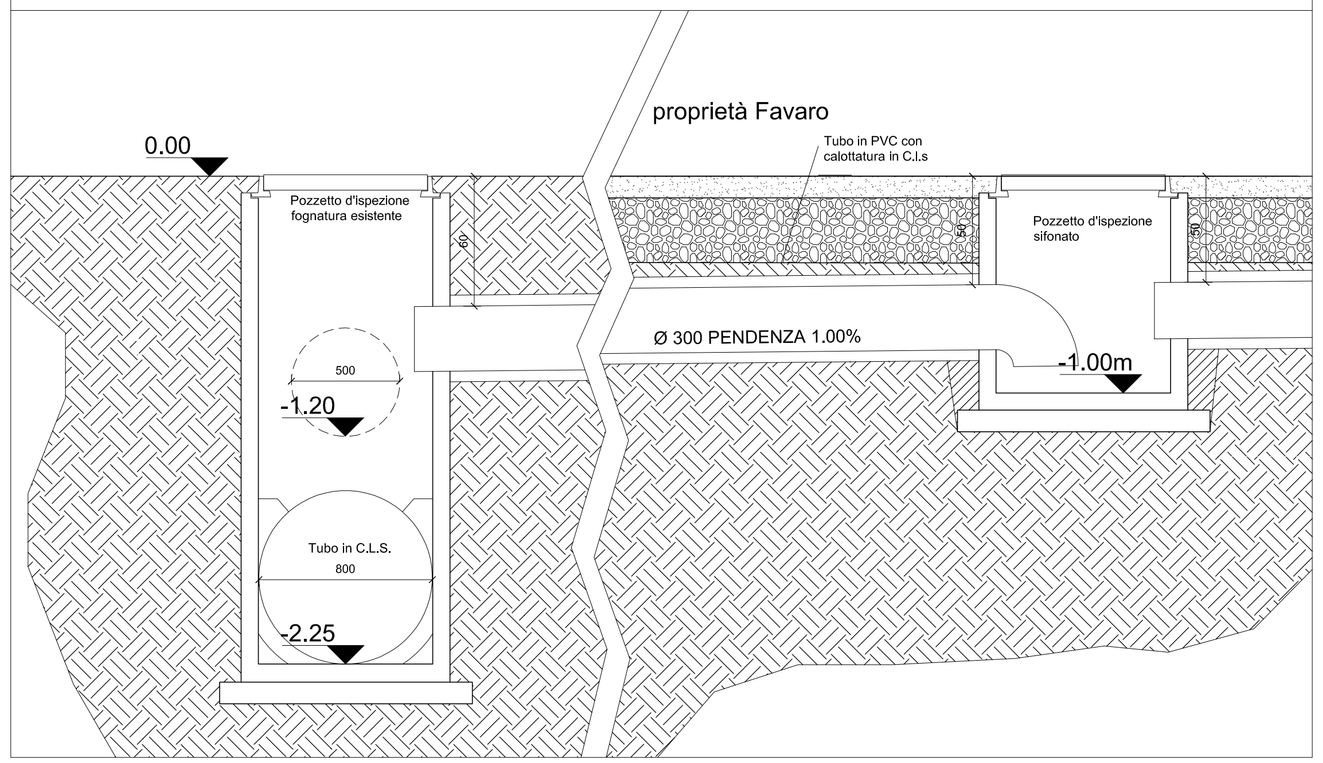

DOCUMENTAZIONE FOTOGRAFICA

FOTO POZZETTO 1

FOTO POZZETTO 2 Troppo pieno fognatura

FOTO POZZETTO 3

FOTO POZZETTO 4

FOTO POZZETTO 5